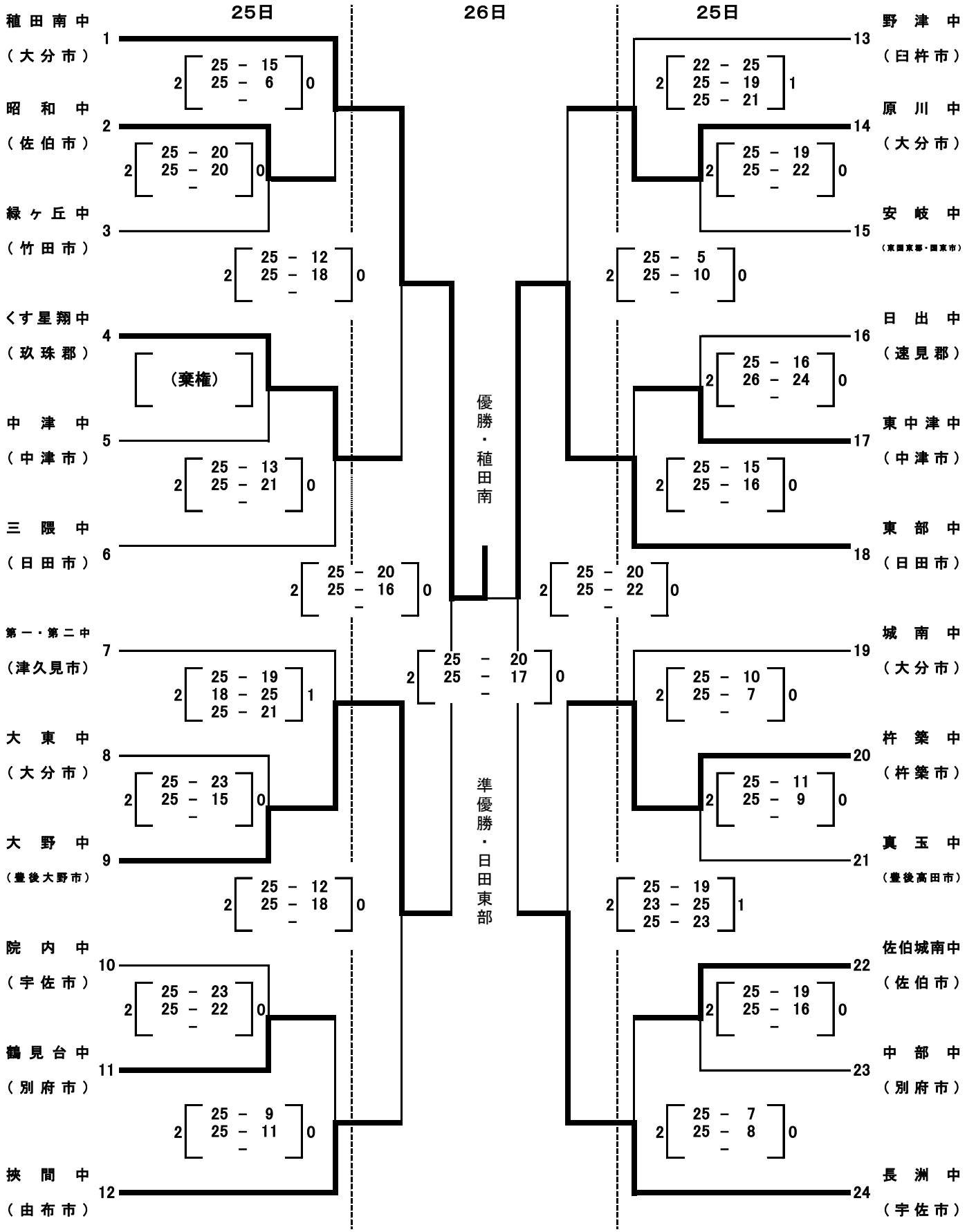第60回　大分県中学校総合体育大会　バレーボール競技（女子結果）